生産中止図面
２０１２／０４

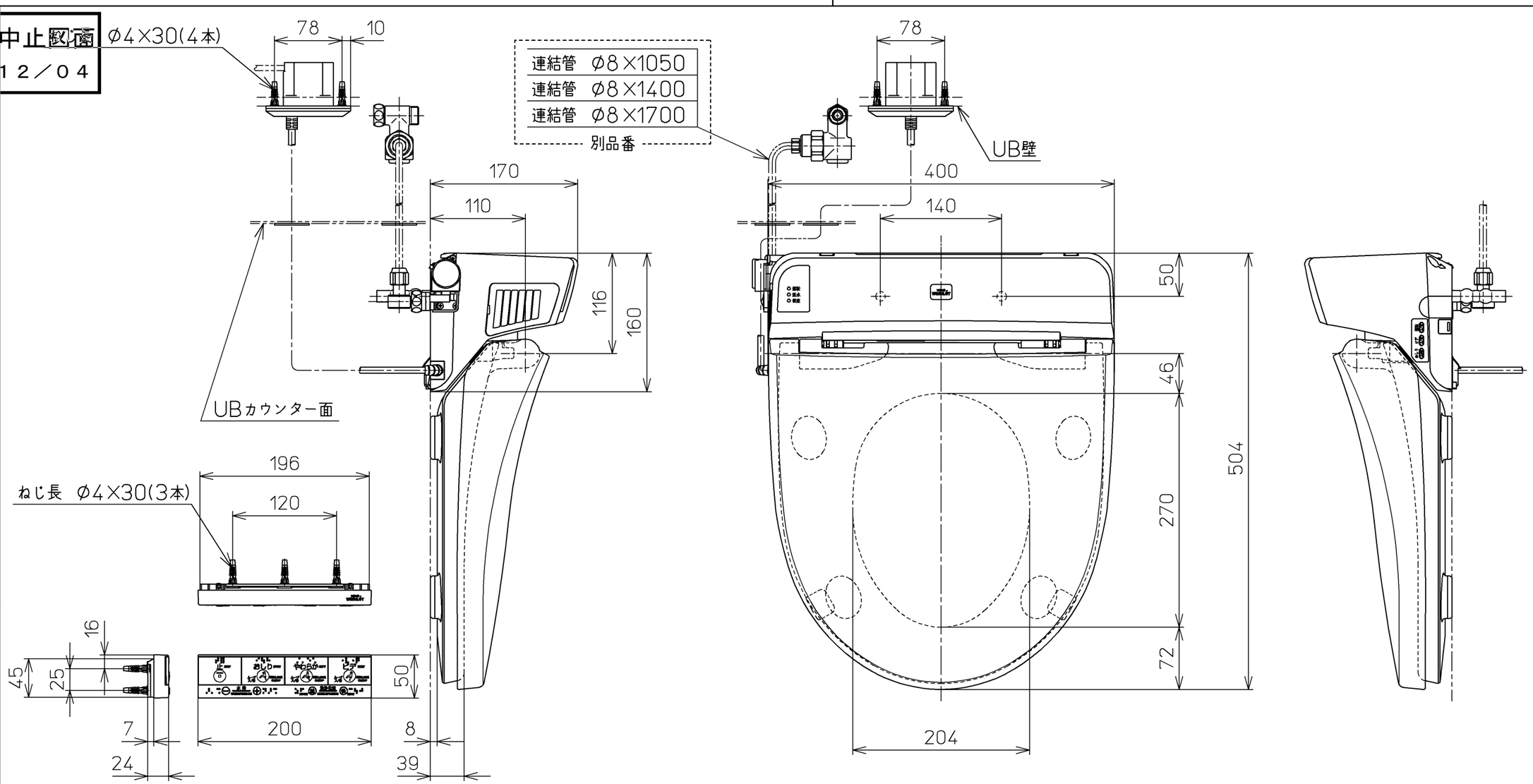

別途手配

電源電線：600Vビニル絶縁ビニルシースケーブル平形
VVF 3芯 φ1.6 又は φ2.0

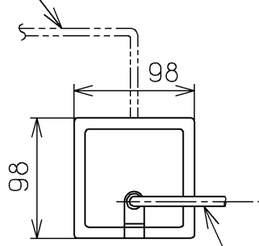

電源コード：ビニルキャブタイヤ丸形コード(VCTF)
3×0.75mm² L=1800

電源ボックス正面視

＜特殊内容＞
1.色違い品

＊定格：AC100V-152W 50/60Hz

TOTO		単位 mm	名称 ホテル用洗浄脱臭暖房便座
製図 山本純	検図 中村博 原田	日付 08-04-24	尺度 1：5
備考			品番 TCF5010V5
			図番 TCF5010V5_A0101
A3			ページNo. 1-1 (改)